STR-G8656 开关稳压电源电路(一)

适用于康佳下列机型：T3476S、T3473S、P3438S、P2972S、P2973S、P2961S、P2977S、T2976S、T2975S、T2926、T2576S、P2572S、T2526、T2573S、T2520S、P2171S、P2172S、T2176S、T2173S(21 英寸 IC 为 STR-G5653)等。

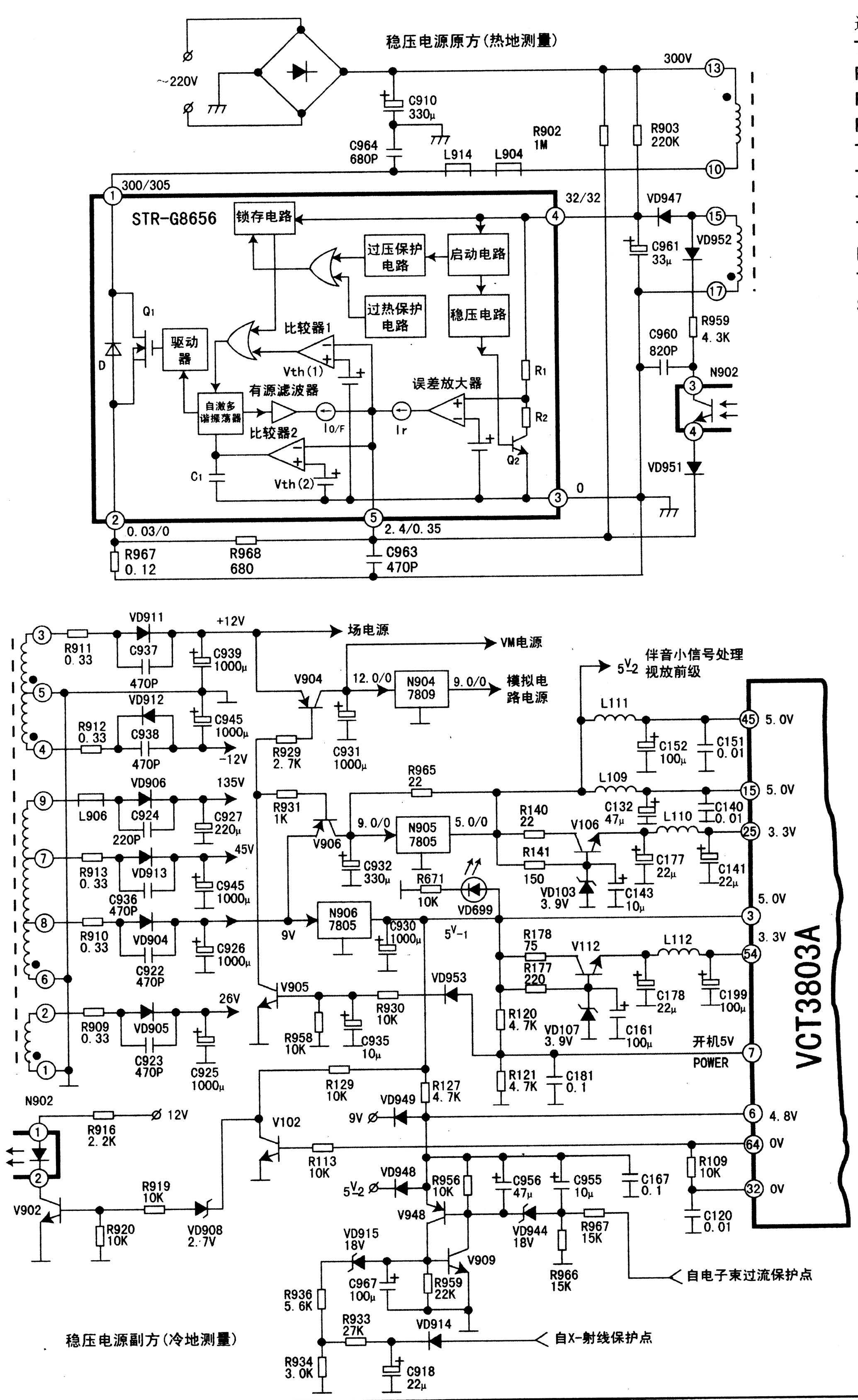

STR-G8656 开关稳压电源电路(二)

适用于康佳下列机型：T3476S、T3473S、P3438S、P2972S、P2973S、P2961S、P2977S、T2976S、T2975S、T2976S、T2926、T2576S、P2572S、T2526、T2573S、T2520S、P2171S、P2172S、T2176S、T2173S（21英寸IC为STR-G5653）等。

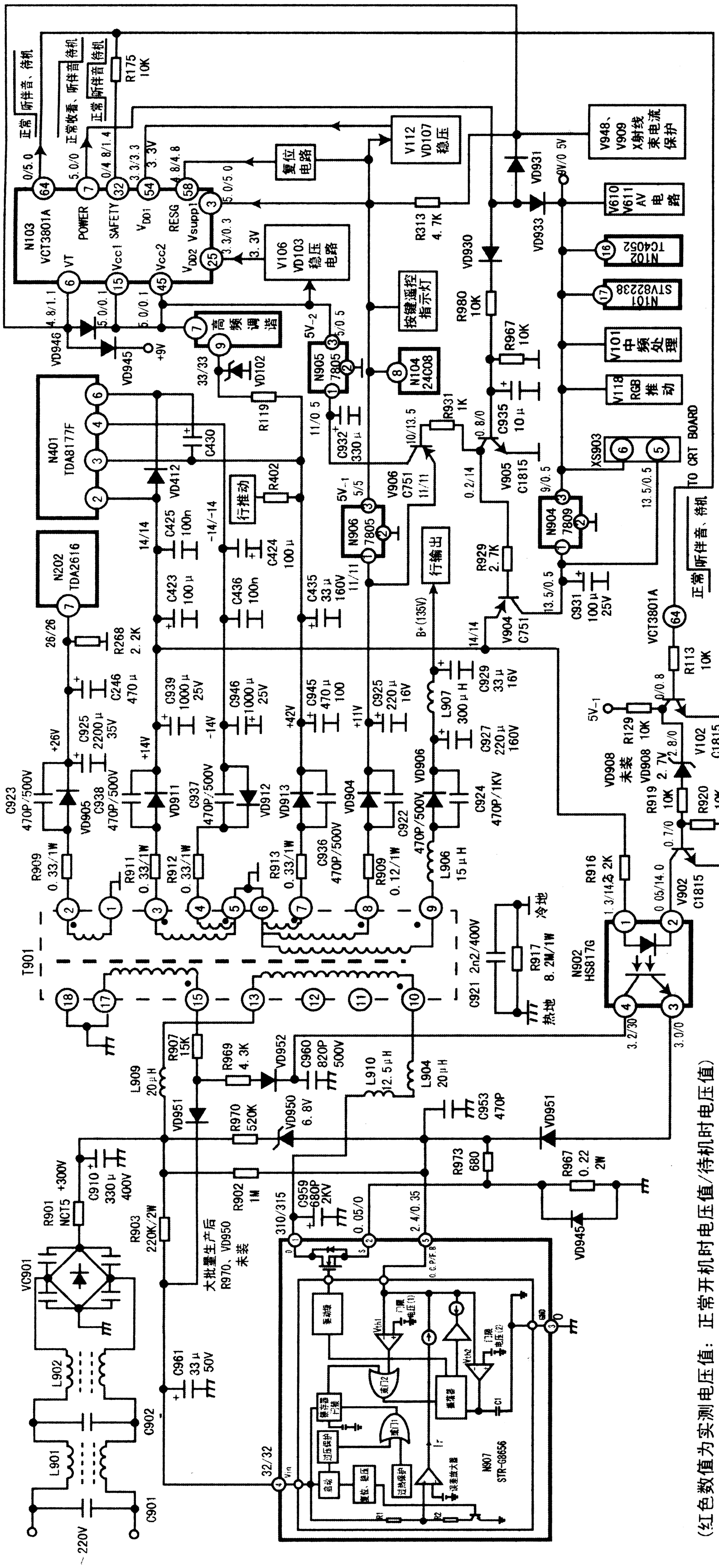
N103
VCT3801A
N401
TDA8177F
N202
TDA2616
N907
STR-G8656
N902
HS817G
N905
7805
N906
7805
N904
7809
N104
24C08
T901
VC901
L901
L902
C901
C902
220V
R901
NCT5 +300V
C910
330μ
400V
R903
220K/2W
C961
33μ
50V
R902
1M
R907
15K
L909
20μH
VD951
R969
4.3K
VD952
C960
820P
500V
L910
12.5μH
L904
20μH
R970
520K
VD950
6.8V
C959
680P
2KV
R973
680
C953
470P
R967
0.22
2W
VD945
大批量生产后
R970、VD950
未装
R175
10K
R119
R402
R268
2.2K
R313
4.7K
R931
1K
R980
10K
R967
10K
R929
2.7K
R113
10K
R129
10K
R919
10K
R920
10K
R916
2K
R917
8.2M/1W
冷地
热地
C921
2n2/400V
V112
VD107
稳压
V106
VD103
稳压电路
复位电路
行推动
行输出
高频调谐
按键遥控指示灯
V948、
V909
X射线束电流保护
V610
V611
AV电路
N102
TC4052
N101
STV82238
V101
中频处理
V118
RGB推动
XS903
TO CRT BOARD
VD931
VD933
VD930
VD946
VD945
VD102
VD412
VD905
VD911
VD912
VD913
VD904
VD906
VD908
未装
VD908
2.7V
V902
C1815
V102
C1815
V904
C751
V905
C1815
V906
C751
C935
10μ
C931
100μ
25V
C932
330μ
C430
C425
100n
C423
100μ
C424
100μ
C436
100n
C435
33μ
160V
C246
470μ
C925
2200μ
35V
C939
1000μ
25V
C946
1000μ
25V
C945
470μ
C925
220μ
16V
C929
33μ
16V
C927
220μ
160V
C923
470P/500V
C938
470P/500V
C937
470P/500V
C936
470P/500V
C922
470P/500V
C924
470P/1KV
R909
0.33/1W
R911
0.33/1W
R912
0.33/1W
R913
0.33/1W
R909
0.12/1W
L906
15μH
L907
300μH
VCT3801A
R268
2.2K
R402
R119
R175
10K
R313
4.7K
R931
1K
R980
10K
R967
10K
R929
2.7K
R113
10K
R129
10K
R919
10K
R920
10K
R916
2K
R917
8.2M/1W
R967
0.22
2W
R902
1M
R903
220K/2W
R970
520K
R907
15K
R969
4.3K
R901
NCT5 +300V
C910
330μ
400V
C961
33μ
50V
C959
680P
2KV
C960
820P
500V
C953
470P
C921
2n2/400V
VD951
VD952
VD950
VD945
VD946
VD945
VD102
VD412
VD905
VD911
VD912
VD913
VD904
VD906
VD908
未装
VD908
2.7V
VD931
VD933
VD930
V902
C1815
V102
C1815
V904
C751
V905
C1815
V906
C751
N905
7805
N906
7805
N904
7809
N104
24C08
N401
TDA8177F
N202
TDA2616
N907
STR-G8656
N902
HS817G
T901
VC901
L901
L902
C901
C902
220V
R901
NCT5 +300V
C910
330μ
400V
R903
220K/2W
C961
33μ
50V
R902
1M
R907
15K
L909
20μH
VD951
R969
4.3K
VD952
C960
820P
500V
L910
12.5μH
L904
20μH
R970
520K
VD950
6.8V
C959
680P
2KV
R973
680
C953
470P
R967
0.22
2W
VD945
大批量生产后
R970、VD950
未装
R175
10K
R119
R402
R268
2.2K
R313
4.7K
R931
1K
R980
10K
R967
10K
R929
2.7K
R113
10K
R129
10K
R919
10K
R920
10K
R916
2K
R917
8.2M/1W
冷地
热地
C921
2n2/400V
V112
VD107
稳压
V106
VD103
稳压电路
复位电路
行推动
行输出
高频调谐
按键遥控指示灯
V948、
V909
X射线束电流保护
V610
V611
AV电路
N102
TC4052
N101
STV82238
V101
中频处理
V118
RGB推动
XS903
TO CRT BOARD
VD931
VD933
VD930
VD946
VD945
VD102
VD412
VD905
VD911
VD912
VD913
VD904
VD906
VD908
未装
VD908
2.7V